OPMI Lumera® *i*

Ослепительный Red Reflex. Эффективный рабочий процесс

ZEISS

OPMI Lumera® *i*

Новый хирургический микроскоп OPMI Lumera *i* от компании Carl Zeiss обеспечивает четкость отображения двумя различными способами. Революционная технология позволяет использовать red reflex с большей контрастностью и устойчивостью, чем когда-либо прежде. Благодаря инновационному интерфейсу системы управления операционной CALLISTO eye™, весь ход операции у вас как на ладони.

Точность	для оптимальных результатов
Эксплуатационные характеристики	для обеспечения размеренного хода лечебного процесса
Забота о пациенте	для удовлетворения пациента результатами работы
Производительность	для эффективного управления операционной

Микроскоп OPMI Lumera i интегрирован в инновационную систему управления операционной CALLISTO eye с помощью общего интерфейса. Простота планирования, контроля и документирования ваших процедур доступны простым нажатием кнопки.

Добро пожаловать в будущее,
которое создает red reflex

Да будет свет

SCI™ (стереосистема коаксиального освещения) в микроскопе OPMI Lumera i: революция red reflex.

Для достойной доверия безукоризненности и яркости.

Для непревзойденной контрастности.

Глаз пациента во всех деталях

Микроскоп SCI, OPMI Lumera *i* обеспечивает революционную технологию red reflex. Контуры отображаются исключительно четко. Вы можете наблюдать такие лабиринты окулярной анатомии, которые никогда ранее не были не доступны. Вы можете наблюдать глаз пациента во всех деталях более ярко и четко. Различные структуры и флюиды могут быть легко идентифицированы – даже при плотных катарактах.

Устойчивый red reflex – без компромиссов
Целевое операционное поле светится ярко и четко, как будто вы только что включили лампу, даже при сильной пигментации, расцентровки и нарушении рефракции глаза при наведении микроскопа OPMI Lumera ***i*** на глаз пациента.

Более голубое проникновение вглубь – без настройки
Опция DeepView, интегрированная глубина системы управления полем, обеспечивает оптимизацию настройки микроскопа за секунды. С помощью одного нажатия кнопки можно переключаться между режимом максимального пропускания и максимальной глубины поля – в зависимости от того, что требуется.

Освещение – без прерывания
Система автоматически определяет неисправную галогеновую лампу. Немедленно включается резервная лампа, в результате не требуется время для ее ручной замены.

Уникальная контрастность и непревзойденная безукоризненность благодаря SCI: сравнение с red feflex (Институт глазных болезней в Цинциннати, штат Огайо, США)

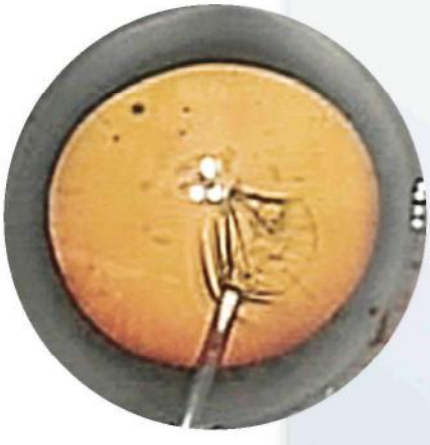

Микроскоп OPMI Lumera® i

Стандартный микроскоп

Ваша эргономика – идеальная интеграция

Интеграция лежит в основе микроскопа OPMI Lumera *i*. Блок управления видеокамерой встроен в стойку вместе с основной частью кабелей микроскопа. При оптимальном течении рабочего процесса изображение может быть передано непосредственно на монитор операционной или в другое помещение, таким образом обеспечивая всех одинаковой информацией и реальным во времени мониторингом процедуры.

Центральное управление
Микроскоп OPMI Lumera *i* приспосабливается в соответствии с вашими требованиями, а не наоборот. Сенсорный экран микроскопа обеспечивает управление, как микроскопом, так и видеокамерой. Дисплей имеет интуитивно понятный интерфейс, и с помощью экранных меню легко доступен во время операции, что упрощает выполнение процедур для всей операционной группы.

Дублирующая стереосистема наблюдения.

Свободно конфигурируемая ножная панель управления

Синхронный вид
Микроскоп OPMI Lumera *i* может быть оснащен дублирующей стереосистемой наблюдения. Это позволяет второму оператору наблюдать за операционным полем в том же масштабе увеличения. Это особенно применимо для стерильной работы ассистента или для обучения.

Индивидуальное воздействие и свободные руки
Ножная панель управления с эргономичной конструкцией позволяет эргономично управлять микроскопом OPMI Lumera *i* - интуитивно-понятно и с высокой степенью надежности. Можно конфигурировать кнопки в соответствии с вашими персональными требованиями.

Простая идентификация стерильности элементов
Микроскоп OPMI Lumera *i* обращается к каждому элементу. Идеальным примером для этого являются цветные стерилизуемые антисептические колпачки. Они позволяют немедленно определить, являются ли операционные элементы стерильными или нет.

ZEISS
User
Light
Magnifi-
cation
Foot
Control
Video
System
Settings
Main menu
Dr. Back

Наблюдение за всеми деталями поля с высокой степенью надежности

Пациенты верят в ваши хирургические возможности. Микроскоп OPMI Lumera *i* представляет собой идеальную технологию, которая дополняет ваши желания превосходным медицинским обслуживанием.

Для безукоризненной точности

Технология освещения SCI™ в микроскопе OPMI Lumera *i* устанавливает совершенно новые стандарты контрастности и яркости. Вы можете распознать мельчайшие остаточные ткани капсулярной сумки и надежно и правильно их удалить. Вы также можете наблюдать небольшие, но важные элементы во время выполнения манипуляций на сетчатке.

Для минимальной экспозиции

Благодаря принципу оптического освещения SCI, требуется минимум света для генерирования red reflex. Это означает, что нагрузка на глаз пациента будет меньше. Кроме того, освещение близлежащего поля может отдельно регулироваться таким образом, что red reflex будет иметь наибольшую яркость и не будет зависеть от рассеянного света. Это обеспечивает более широкие возможности клинической визуализации при максимальной комфортности работы хирурга, особенно при продолжительных сложных операциях.

Хирургия катаракты:
SCI™ дает вам возможность
распознать мельчайшие остаточные ткани в деталях.

Хирургия сетчатки:
Высокая оптическая точность и световая интенсивность позволяют вам просмотреть сетчатку во всех деталях.

Для эффективного рабочего процесса в операционной

Микроскоп OPMI Lumera *i* устанавливает новые стандарты для интегрированного операционного процесса. Примером этого является интерфейс системы управления операционной CALLISTO eye, ориентированный исключительно на потребности глазной хирургии.

Для оптимальной работе в сети
Инновационная система управления операционной CALLISTO eye объединяет ваши операционные процедуры в один непрерывный процесс. Например, микроскоп и интегрированный блок управления видеокамерой могут управляться с центрального сенсорного экрана при подключении системы CALLISTO eye и микроскопа OPMI Lumera *i* .

Для быстрой смены процесса
С помощью опции Invertertube™ больше не требуется переоснащение при переключении между операциями по поводу катаракты и на сетчатке глаза.

Для свободы движений даже в ограниченном пространстве операционной
В сочетании с компактной системой подвески, микроскоп OPMI Lumera *i* также является идеальным для небольших операционных, таких как амбулаторные хирургические центры.

Для эффективной видеозаписи в соответствии с необходимыми требованиями
Видеокамера MediLive Trio Eye® обладает оптимальной совместимостью для конкретного вида глазной хирургии. Настройки по умолчанию для микроскопа и видеокамеры могут быть легко заданы для операций на задней и передней камерах глаза, так же, как и специальные операционные настройки для сокращения времени переналадки.

Для обеспечения бесперебойного потока данных

Система CALLISTO eye предоставляет всю необходимую информацию для операционной. План операции может отображаться и изменяться на сенсорном экране; текущее операционное поле может проектироваться в виде потока живого видео при автоматическом инициировании видеозаписи, которая регистрируется непосредственно для данного пациента. Это создает действительно эффективную и связанную с конкретным пациентом документацию.

Проверьте энтузиазм ваших коллег

**Революционная технология SCI,
примененная в микроскопе OPMI Lumera *i* является результатом долгих лет практики
и последующей разработки. Данный технологический подход
особенно проявляется в клинической практике.
Далее приводится несколько отзывов пользователей,
приобретающих опыт в данной технологии.**

«Я бы присвоил микроскопу Lumera титул высшей инновации года».

Доктор Robert B. Osher, Цинциннати, Огайо, США

в издании «Cataract and Refractive Surgery Today», февраль 2008, стр. 17

«Система действительно подходит для наблюдения за флюидными полостями, например для внутрикамерных инъекций и присутствия вязкоэластичного материала в глазу».

David Chang, доктор медицины, Сан-Франциско, Калифорния, США,

в издании "Eyeworld," апрель 2008

«Я глубоко убежден, что превосходная оптика микроскопа обеспечит более безопасные операции по поводу катаракты как для обычных случаев, так и для сложных».

Roger Steinert, доктор медицины, Университет Калифорнии, Ирвайн в издании «Cataract and Refractive Surgery Today», сентябрь 2008, приложение

«Я имел возможность легко дифференцировать различные ткани на заднем сегменте глаза».

Профессор Y. Tano, *Осака, Япония*

«Уникальный red reflex».

Профессор, доктор Thomas Neuhann, *Мюнхен, Германия*

«Усовершенствованный red reflex и повышение контрастности представляют наибольшую важность для наблюдения микроскопических деталей на задней и передней камерах глаза».

David Chang, *доктор медицины, Сан-Франциско, Калифорния, США, в издании «*Retinal Physician*», апрель 2008*

«Я имел возможность более детально обследовать капсулу хрусталика на полную глубину. Я никогда не видел глаз в таком отображении – это просто ошеломительно».

Доктор Warren Hill, *Феникс, Аризона, США*

«Детали, которые вы наблюдаете через этот микроскоп поразительны и беспрецедентны. Считаю, что микроскоп OPMI Lumera добавил новое измерение в моей хирургии».

Доктор Richard B. Packard, *Виндзор, Соединенное Королевство*

Иллюстрация: издание Ophthalmology Management, *февраль 2008*

Широкий набор принадлежностей для специальных требований

Выберите конфигурацию, которая соответствует требованиям вашей операционной.

MediLive® Primo – для живой визуализации
Эта компактная и экономичная одночипная видеокамера идеальна для представления изображения на мониторе, она предоставляет вашему персоналу или студентам возможность наблюдать за ходом операции.

MediLive Trio Eye – для любых требований, предъявляемых к видео
Видеокамера MediLive® Trio Eye® может быть настроена для различных условий освещенности посредством нажатия на кнопку. Камера обеспечивает яркое высококонтрастное изображение на мониторе при выполнении манипуляций на заднем сегменте глаза при минимальном свете. На переднем сегменте видео обеспечивает просмотр деталей склеры без расплывчатых деталей.

MediLive® MindStream – для всестороннего документирования
Вы можете одновременно записывать, редактировать и сохранять видео и фото на жесткий диск, DVD или CD-ROM. MediLive MindStream также поддерживает стандарт DICOM.

Система CALLISTO eye – для электронного документирования операционного процесса
Большой сенсорный экран в операционной используется в качестве центральной рабочей станции: На нем вы можете просматривать и вносить изменения в планы текущих операций, записывать расходные материалы и документировать ход операций для каждого пациента. Подключение микроскопа OPMI Lumera ***i*** обеспечивает дополнительные преимущества: микроскоп и интегрированный блок управления видеокамерой могут управляться посредством одного центрального сенсорного экрана. Кроме того, система CALLISTO eye обеспечивает платформу для всех ваших потребностей записи цифрового видео.

Система Invertertube™ – для быстрой замены
Переоснащение при переключении между операциями по поводу катаракты и на сетчатке глаза - уже в прошлом. Функция преобразователя уже интегрирована в бинокулярный тубус. Эргономичный дизайн дает возможность хирургу сидеть вертикально и работать в комфортных условиях.

Дублирующая стереосистема наблюдения – для глаз другого оператора
Второй тубус, соединенный через светоделитель, позволяет ассистентам или студентам непосредственно наблюдать за операционным полем и техникой операции.

Адаптер FlexioStill – для быстрого соединения
С помощью легкого, легкого в управлении адаптера, компактная цифровая камера быстро может стать частью хирургического микроскопа OPMI® Lumera ***i***.

Адаптер FlexioStill™

MediLive® Trio Eye™

Invertertube™

ZEISS

Технические данные	
Хирургический микроскоп	Апохроматическая оптика
	Моторизованная система, zoom 1:6, кратность увеличения Y = от 0,4 до 2,4
	Диапазон фокусировки: 50 мм
	Бинокулярный тубус: 0–180° наклонный тубус (опция – инверторная лампа)
	Окуляры: 10 x (12,5 опция)
	Линзы объектива f = 200 мм (f = 175 мм опция)
	Система DeepView: управляет глубиной изображения
Освещение	SCI: освещение red reflex и подсветка окружающего поля, все регулируется, заявка на патент
	Встроенный защитный УФ-фильтр (408 нм)
	Фильтр синего компонента спектра
	Устройство для защиты сетчатки
	Оптоволоконное освещение
	Опционально: флуоресцентный фильтр
Источник света	Галогенная лампа 12 В, 100 Вт с полной автоматической заменой при необходимости
X-Y муфта	61 мм x 61 мм – регулируемый диапазон
	Свободно программируемая кнопка для начальной позиции X-Y муфты, фокуса и zoom'a
Вес	8,5 кг (с 180° наклонным тубусом, линзами объектива и окулярами)
Система подвески	Напольная стойка Максимальная допустимая нагрузка: 14 кг (полное оборудование микроскопа, включая принадлежности)
Соответствие	CE

Напольная стойка

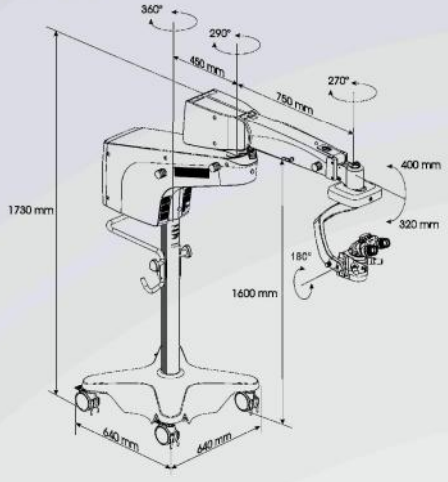

EN_30_010_106I Отпечатано в Германии AW-TS-X/2008 Too
OPMI Lumera, MediLive Trio Eye и MediLive являются зарегистрированными торговыми марками компании Carl Zeiss. SCI, CALLISTO eye и Invertertube являются торговыми марками компании Carl Zeiss.
Возможны изменения в конструкции и характеристиках поставки как результат проводимых технических разработок. Отпечатано на отбеленной бумаге без хлора.
© 2008 компанией Carl Zeiss Surgical GmbH. Все права защищены

Carl Zeiss Surgical GmbH
A Carl Zeiss Meditec Company
73446 Oberkochen
Германия

Факс: +49 (0) 73 64/20-48 23
E-mail: surgical@meditec.zeiss.com
www.meditec.zeiss.com/lumera

EN_30_010_106I Отпечатано в Германии AW-TS-X/2008 NTo
OPMI Lumera, MediLive Trio Eye и MediLive являются зарегистрированными торговыми марками компании Carl Zeiss. SCI, CALLISTO eye и Invertertube являются торговыми марками компании Carl Zeiss.
Возможны изменения в конструкции и характеристиках поставки как результат проводимых технических разработок. Отпечатано на отбеленной бумаге без хлора.
© 2008 компанией Carl Zeiss Surgical GmbH. Все права защищены.

Carl Zeiss Meditec
5160 Hacienda Drive
Дублин, CA 94568-7562

Бесплатный тел.: (800) 442-4020
Тел: (925) 557-4100
Факс: 925-557-4101
E-mail: i.info@meditec.zeiss.com
www.meditec.zeiss.com/lumera